ARMATURNA RISBA

ROBNI VENEC

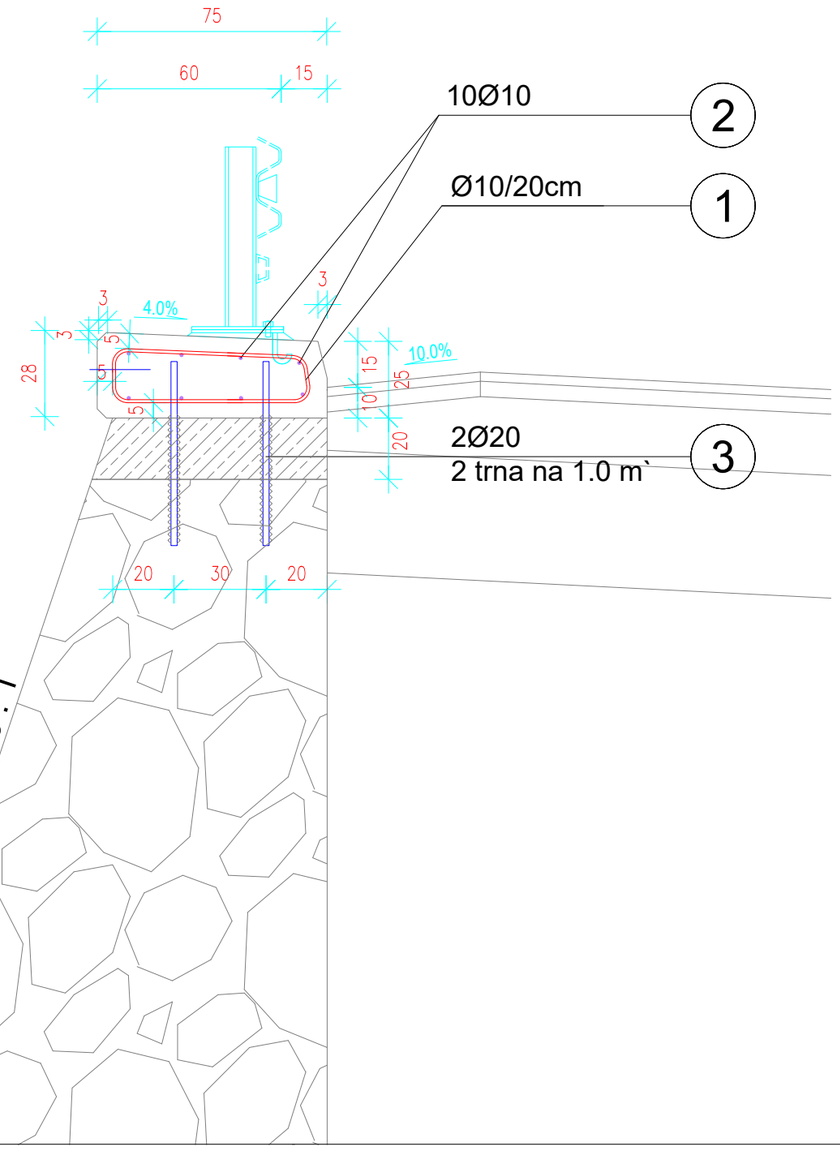

1 B500B Ø10 / 20 cm
10×30 kosov = 300 kosov
L = 1.80 m

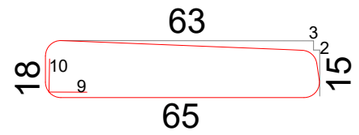

2 B500B Ø10
10 × 8 = 80 kosov
L = 5.90 m

590

3 B500B Ø20
L = 70 cm
10 × 12 = 120 kosov

70

Spremememba:				Datum:	Podpis:		
Spremememba:				Datum:	Podpis:		
Naročnik:	Občina Cirkulane Cirkulane 58 2282 Cirkulane			Objekt:	Sanacija plazu na lokalna cesta LC 456 251 Leskovec - Cirkulane pri hišni številki Pristava 15		
Projektant:	GEOING PODJETJE ZA GEOTEHNIČNI IN GRADBENI INŽENIRING d.o.o. Primorska ulica 10, 2000 MARIBOR IZS 1379			Del objekta:			
				Vrsta načrta/prikaza:	PZI - Projekt za izvedbo		
Naziv:	ime in priimek	Ident. št.:	podpis	Vsebina risbe (dokumenta):	ARMATURNA RISBA ROBNI VENEC		
PI:	Stanislav Dokl, u.d.i.g.	G - 1377					
Obdelal:	Leon Štelcer, d.i.g.						
				Vrsta projekta:	PZI	št. proj.:	08 - II / 25
				Klas. oznaka:		št. odmika:	
Datum:	februar 2025	Merilo:	1 : 20	Ident. oznaka:		Priloga:	18